SKANDIA
ELEVATOR

POKYNY K MONTÁŽI
I-LINE

KTIBU

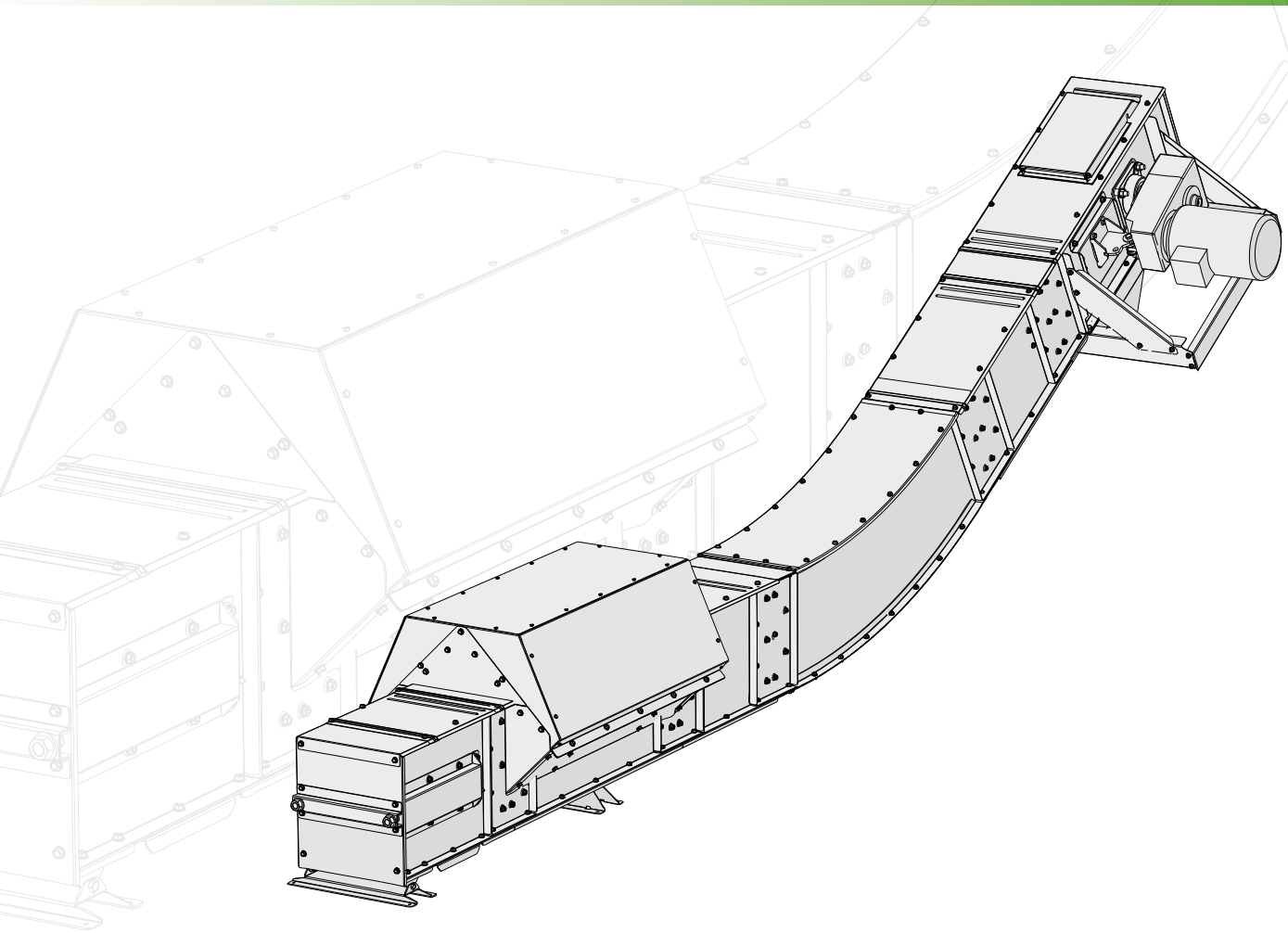

Prohlídka

Při převzetí zkontrolujte, zda počet kusů odpovídá počtu uvedenému v přepravní dokumentaci. Dále zkontrolujte, zda obaly a zboží nejsou poškozené. Případné škody nebo chybějící materiály poznamenejte do nákladního listu a oznamte je přepravci i naší společnosti. Po rozbalení zboží zkontrolujte, zda je dodávka kompletní. Pokud některé materiály nejsou v pořádku, nesmí se na stroj montovat.

Záruka

Na všechny modely strojů Skandia Elevator AB se vztahuje záruka výrobce po dobu 2 let ode dne předání. Aby záruka mohla být uplatněna a aby mohla být poskytnuta kompenzace, musí se kontaktovat společnost Skandia Elevator AB a zákazník se musí se společností Skandia Elevator AB dohodnout na tom, jak budou dané závady odstraněny. Záruka se vztahuje na všechny díly, které se poškodily nebo zlomily v důsledky výrobní vady nebo vady provedení. Záruka se nevztahuje na škody a závady způsobené chybnou montáží, nesprávným použitím nebo nedostatečnou údržbou.

Označení CE

Na pravém bočním plechu pohonu se nachází značka CE, která potvrzuje, že stroj vyhovuje bezpečnostním požadavkům a byl vyroben v souladu se směrnicemi EU o strojích. Značka CE obsahuje informace o roku výroby, označení modelu a objednacím čísle. Objednací číslo je dále uvedeno na prohlášení CE. V případě reklamace a při objednávání náhradních dílů vždy uvádějte objednací číslo.

Prohlášení ES

Skandia Elevator AB
Arentorp
S-53494 Vara
SWEDEN

prohlašuje na svou výhradní odpovědnost, že výrobek:

KTIBU

objednací číslo:

.....

pro který je vyhotoveno toto prohlášení, splňuje požadavky Směrnice Rady 2006/42/ES ze dne 29. prosince 2009 o harmonizaci členských států v souvislosti se strojními zařízeními.

Není-li na označení CE uvedeno jinak, tento výrobek je vyroben v souladu se Směrnicí EU o strojních zařízeních a je klasifikován jako výrobek kategorie II 2D/0D. Je určen k přepravě materiálů odpovídajících zóně ATEX 21, přičemž vnější prostředí není klasifikováno.

Vara 29/12 2009

Joakim Larsson, CEO

Děkujeme, že jste si vybrali elevátor Skandia!

Váš dopravníkový systém bude pracovat správně pouze, pokud bude správně smontován a pokud bude prováděna řádná údržba. Pro platnost záruky musíte dodržovat tyto pokyny k montáži a samostatné pokyny k provádění údržby.

Věříme, že dopravníkový systém Skandia vám bude dlouhou dobu dobře sloužit.

Přehled 6

Bezpečnostní informace 7

- Všeobecné bezpečnostní informace 7
- Elektro bezpečnost 8

Před montáží 9

- Konstrukční rozměry zahnutých a nakloněných sekcí 11

Napojení stroje 12

- Napojení mezi bočním nátokem a silem/zásobníkem 12
- Připojení k dalšímu stroji 13

Montáž stroje 15

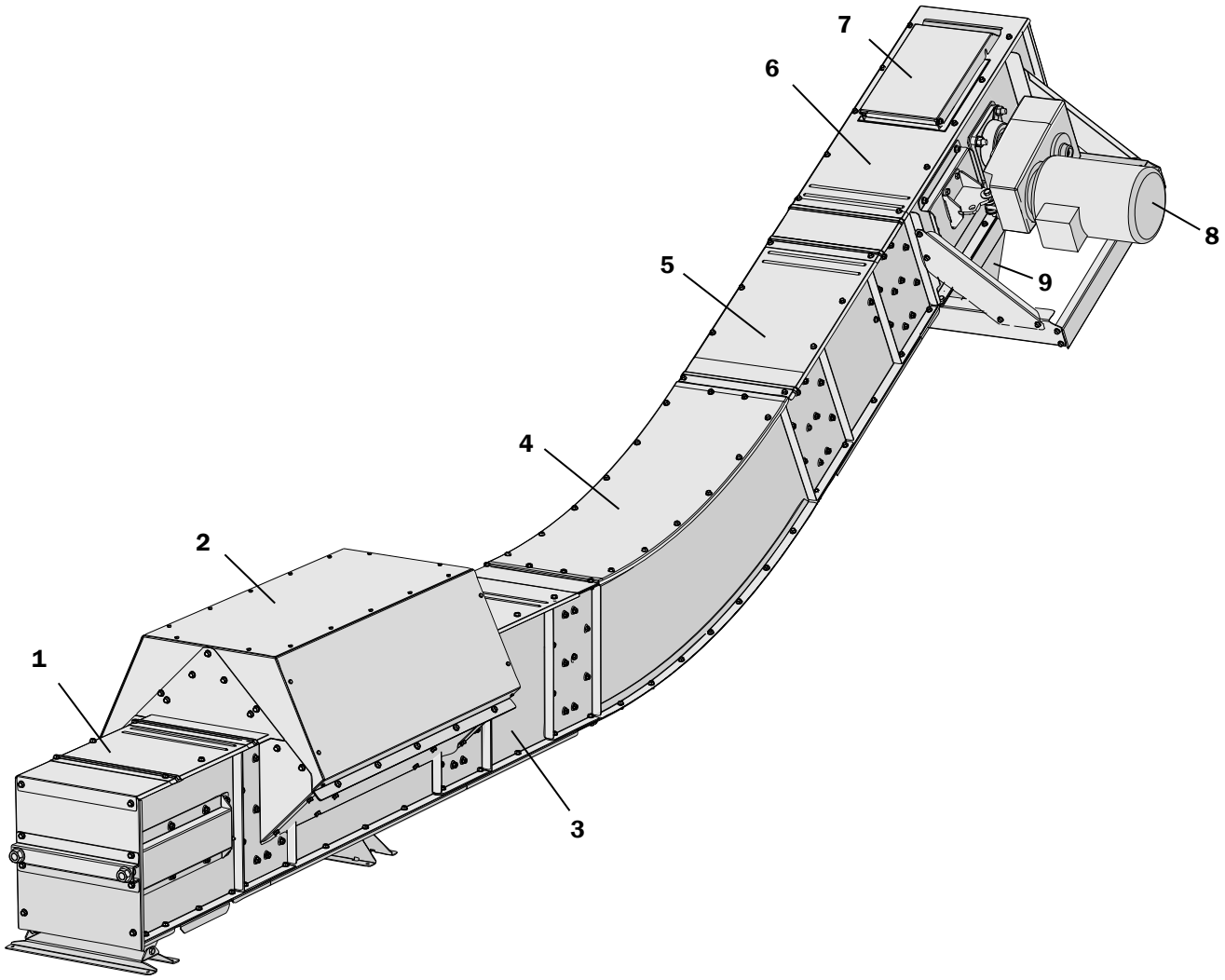

Díly	Položka
Napínací sekce	1
Boční nátok	2
Mezisekce	3
Zahnutá sekce	4
Mezisekce	5
Pohon	6
Klapka při přeplnění	7
Převodový motor	8
Výpad	9

Při nesprávné montáži a/nebo provozu může dojít k poranění osob a poškození zařízení dopravníku a/nebo dalších zařízení. Dále může dojít k funkčním poruchám nebo omezení kapacity.

Než budete pokračovat v montáži, pozorně si přečtěte pokyny.Bezpečnostní informace jsou označeny a interpretovány následovně:

⚠ **VAROVÁNÍ!**
Pokud budete ignorovat pokyny uvedené ve výstražném textu, může dojít k poranění osob a v některých případech dokonce ke smrtelnému úrazu.

⚠ **DŮLEŽITÉ UPOZORNĚNÍ!**
V případě, že budete ignorovat pokyny označené jako důležité texty, může dojít k poškození zařízení dopravníku a/nebo jiných zařízení. Dále může dojít k funkčním poruchám nebo omezení kapacity.

Upozornění! znamená, že text obsahuje informace, které zjednoduší postup montáže.

Všeobecné bezpečnostní informace

⚠ **VAROVÁNÍ!**
Při montáži a ovládání zařízení dopravníku vždy používejte ochranné rukavice.

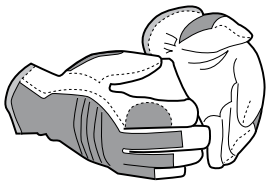

⚠ **VAROVÁNÍ!**
Zajistěte, aby osoba odpovědna za ovládání stroje, byla řádně informována o fungování a o souvisejících bezpečnostních předpisech.

⚠ **VAROVÁNÍ!**
Stroj je vybaven kryty a výstražnými štítky v souladu se směrnicí EU o strojích. Před uvedením stroje do provozu si přečtěte všechny výstražné štítky a dodržujte pokyny uvedené na těchto štítcích.

⚠ **VAROVÁNÍ!**
Než začnete s montáži nebo údržbou, stroj vypněte a odpojte elektrické napájení.

⚠ **VAROVÁNÍ!**
Nespouštějte stroj, pokud střecha, kryty, víka, ochrany a přípojky nejsou namontovány tak, aby se daly otevřít pouze pomocí nástroje.

⚠ **VAROVÁNÍ!**
Přípojky od stroje, ke stroji a uvnitř stroje musejí být přimontovány na pevno a zcela zakryté. Pokud montážní provedení neumožní realizovat výpad, použijte k zakončení 1 m trubku.

⚠ **DŮLEŽITÉ UPOZORNĚNÍ!**
Dopravník nelze používat v obou směrech.

⚠ **DŮLEŽITÉ UPOZORNĚNÍ!**
Během provozu musí být aktivován mikrospínač klapky při přeplnění.

⚠ **DŮLEŽITÉ UPOZORNĚNÍ!**
Pokyny k údržbě a diagnostice před tím, než uvedete stroj do provozu, najdete v samostatných pokynech k provádění údržby.

Elektro bezpečnost

⚠ **VAROVÁNÍ!**
Motor musí instalovat kvalifikovaný elektrikář.

⚠ **VAROVÁNÍ!**
Síťový vypínač musí být trvale namontován a musí být umístěn tak, aby byl během údržby snadno přístupný.

⚠ **DŮLEŽITÉ UPOZORNĚNÍ!**
Ochrana motoru musí být nastavena na proud odpovídající danému motoru.

⚠ **DŮLEŽITÉ UPOZORNĚNÍ!**
Pokud se stroj instaluje venku, musí se motor, převodovka a převodový motor zakrýt stříškou.

Dopravník lze smontovat přímo v místě instalace nebo se může smontovat a potom přesunout pomocí zvedacího zařízení na místo. Konkrétní způsob zvolte v závislosti na situaci a prostoru v daném místě a v závislosti na délce dopravníku.

⚠ **DŮLEŽITÉ UPOZORNĚNÍ!**

- Pokud se dopravník bude po smontování zvedat, nesmí být delší než 14 metrů. Hmotnost dopravníku musí být rozdělena do několika zvedacích bodů, přičemž jeden zvedací bod bude podepírat rám pohonu. Zvedací body musí být od sebe vzdáleny max. 12 metrů.
- Maximální vzdálenost mezi podpěrami je u standardního dopravníku 6 metrů. Pokud se používají lanové podpěry, tato vzdálenost je 12 metrů.
- Pomocí vzpěr odlehčete hmotnost pohonu k zemi a/nebo ke stabilním konstrukcím v okolí. Je-li stroj vybaven převodovým motorem, podepřete opěrný rám motoru. Nikdy nepoužívejte motor resp. převodový motor k podepírání.

1.
Sundejte přechodové plechy, které jsou namontovány opačně kolem vnitřních/vnějších mezisekcí a na pohonu. Šrouby k montáži dopravníku se nacházejí dole.

Upozornění! K montáži nepotřebujete šroub, kterým byl připevněn přechodový plech.

2.
Namontujte přechodové plechy, které byly demontovány. Namontujte je analogicky a na stejný konec jako předem smontované přechodové plechy.

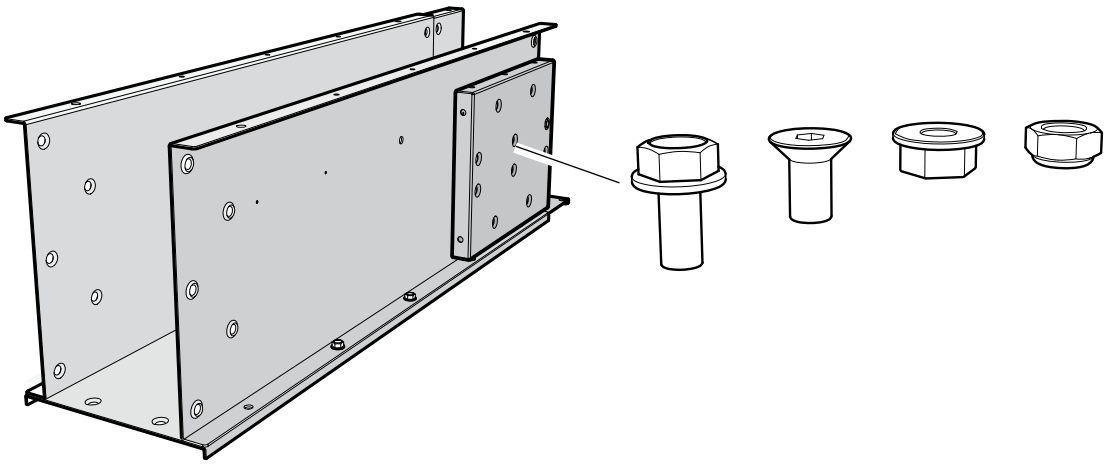

3.
Položte díly stroje v pořadí, ve kterém se budou montovat.

4.
Odmontujte plechy střechy a mezipodlahy.

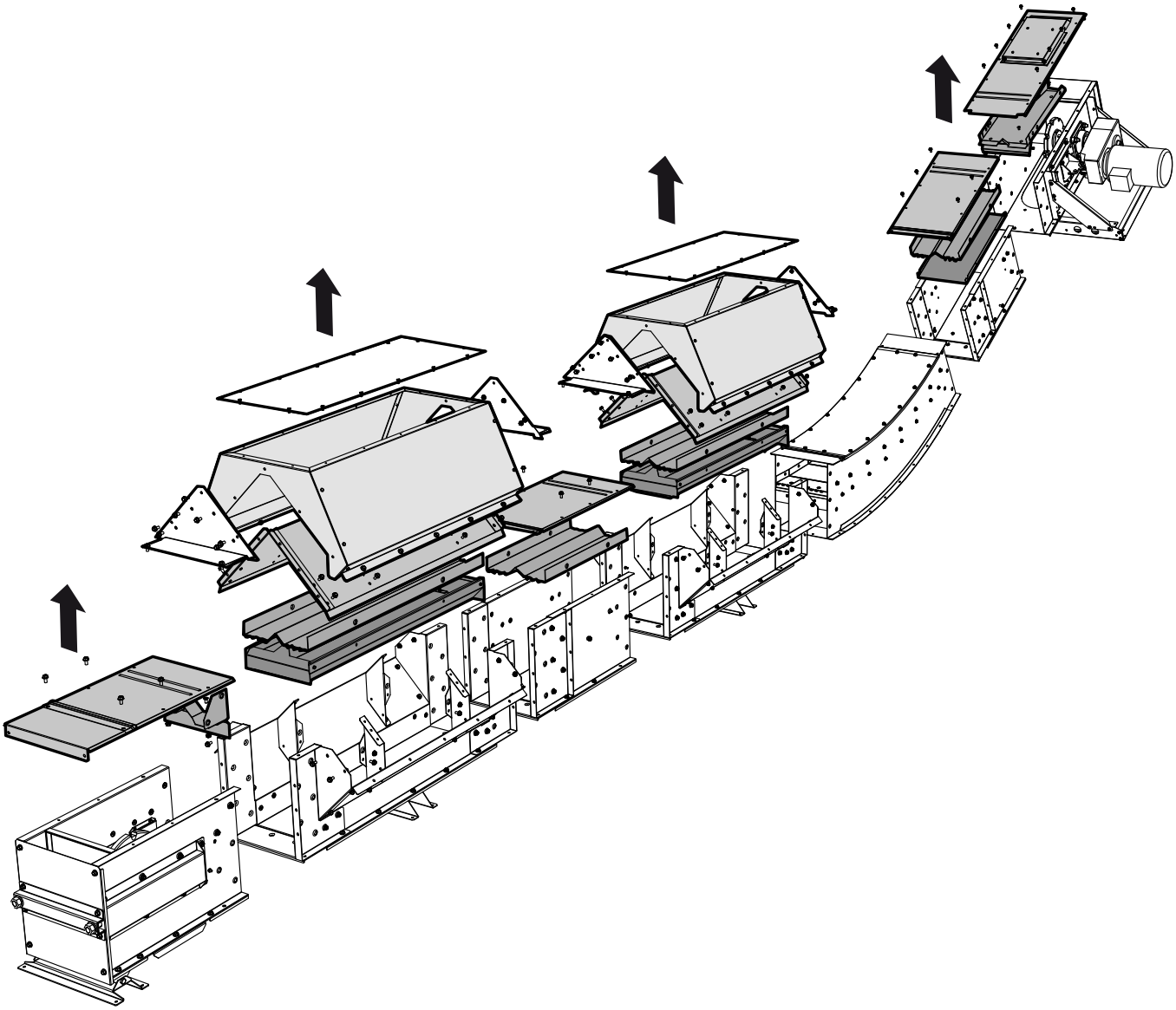

Konstrukční rozměry zahnutých a nakloněných sekcí

⚠ **DŮLEŽITÉ UPOZORNĚNÍ!**
Stroj musí být správně situován vzhledem k plánovaným přípojkám.

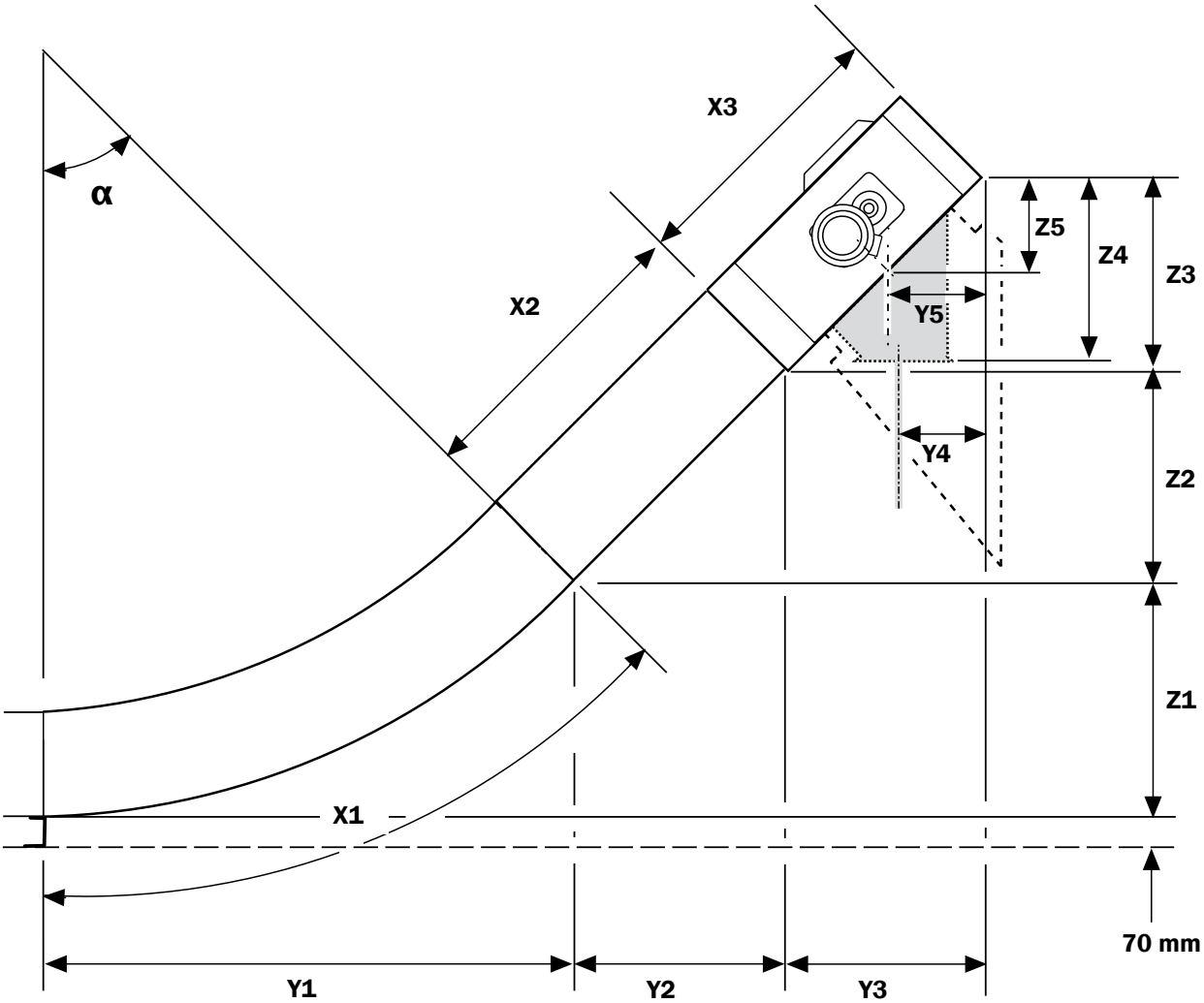

α	X1	Y1	Z1	X2	Y2	Z2	X3	Y3	Z3	20/30		30/40		40/40		Y5	Z5
										Y4	Z4	Y4	Z4	Y4	Z4		
15°	645	647	85	600	580	155	1000	966	259	553	343	474	412	346	455	483	128
				1000	966	259											
				1400	1352	362											
				2000	1932	518											
				13600	13136	3520											
30°	1309	1250	335	600	520	300	1000	866	500	518	465	438	534	329	577	433	250
				1000	866	500											
				1400	1212	700											
				2000	1732	1000											
				7000	6062	3500											
45°	1963	1768	732	600	424	424	1000	707	707	483	922	414	991	304	1034	354	354
				1000	707	707											
				1400	990	990											
				2000	1414	1414											
				5000	3535	3535											

⚠ **VAROVÁNÍ!**

Přípojky od stroje, ke stroji a uvnitř stroje musejí být přimontovány na pevno a zcela zakryté. Pokud montážní provedení neumožní realizovat výpad, použijte k zakončení 1 m trubku.

⚠ **DŮLEŽITÉ UPOZORNĚNÍ!**

- Používejte pouze doporučený nátok, výpad a spojovací komponenty.
- Potrubí musí být vhodně nadimenzováno a musí mít sklon minimálně 45°.

Boční nátok

Boční nátoky mají samočinnou regulaci a používají se při plnění ze sila/zásobníku.

Napojení mezi bočním nátokem a silem/zásobníkem

⚠ **DŮLEŽITÉ UPOZORNĚNÍ!**

- Pokud možno, vyrovnejte napojovací otvor plechu střechy bočního nátoku.
- Pokud se napojení resp. plnění realizuje přes jednu z nakloněných střech bočního nátoku, dojde ke ztrátě materiálu.

Smontujte spojovací komponenty podle pokynů v kapitole ”Montáž stroje”.

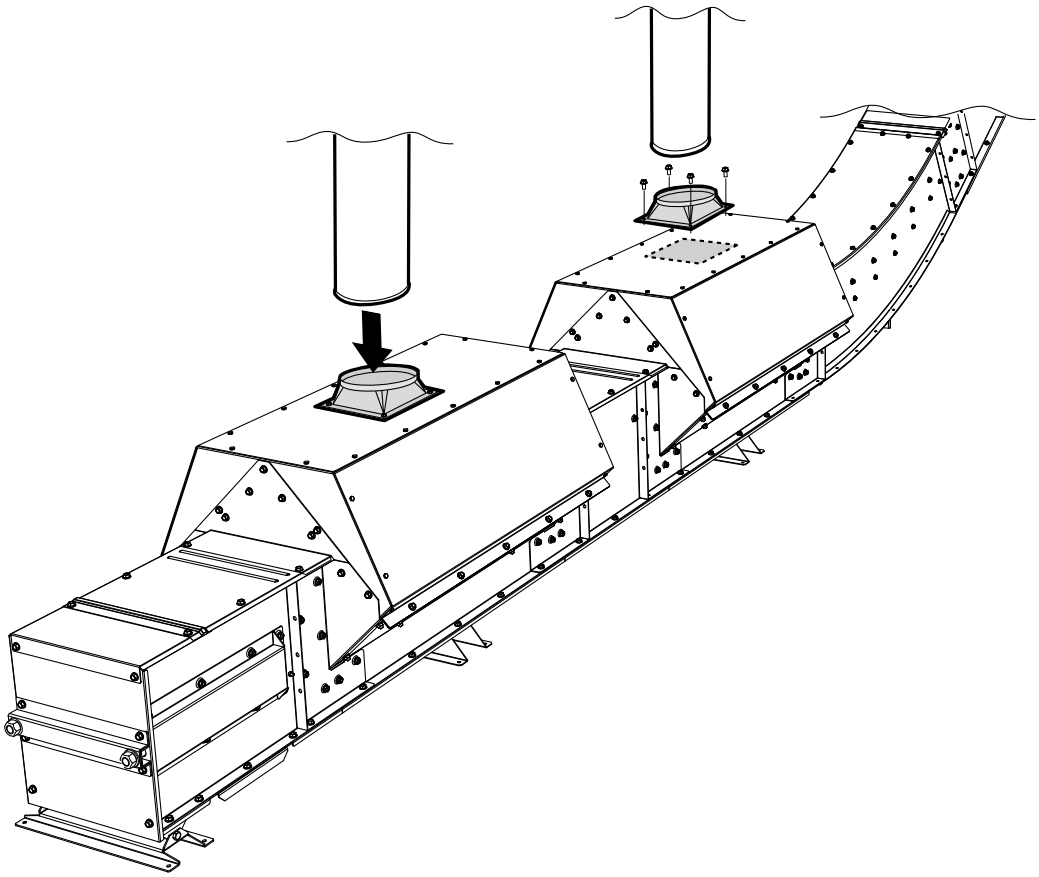

Připojení k dalšímu stroji

Dopravník připojte k dalšímu stroji podle pokynů k montáži.

Smontujte dopravník od ohybu a směrem ven.

⚠ **DŮLEŽITÉ UPOZORNĚNÍ!**
Části stroje musí být smontovány rovně a nesmí být překrouceny.

1.
Namontujte spodní šrouby.

Namontujte spodní přechodové plechy v místech, kde se spodky nepřekrývají.

Upozornění! Používejte pojistné matice.

⚠ **DŮLEŽITÉ UPOZORNĚNÍ!**
Zkontrolujte, zda jsou spodní spoje hladké.

2.
Namontujte boční šrouby.

Upozornění! Nemontujte ještě šrouby, které drží mezipodlahu, k napínací sekci - dva na každé straně.

⚠ **DŮLEŽITÉ UPOZORNĚNÍ!**
Pokud se stroj instaluje venku, spoje bočních plechů, střecha a nátok musí být utěsněny silikonem.

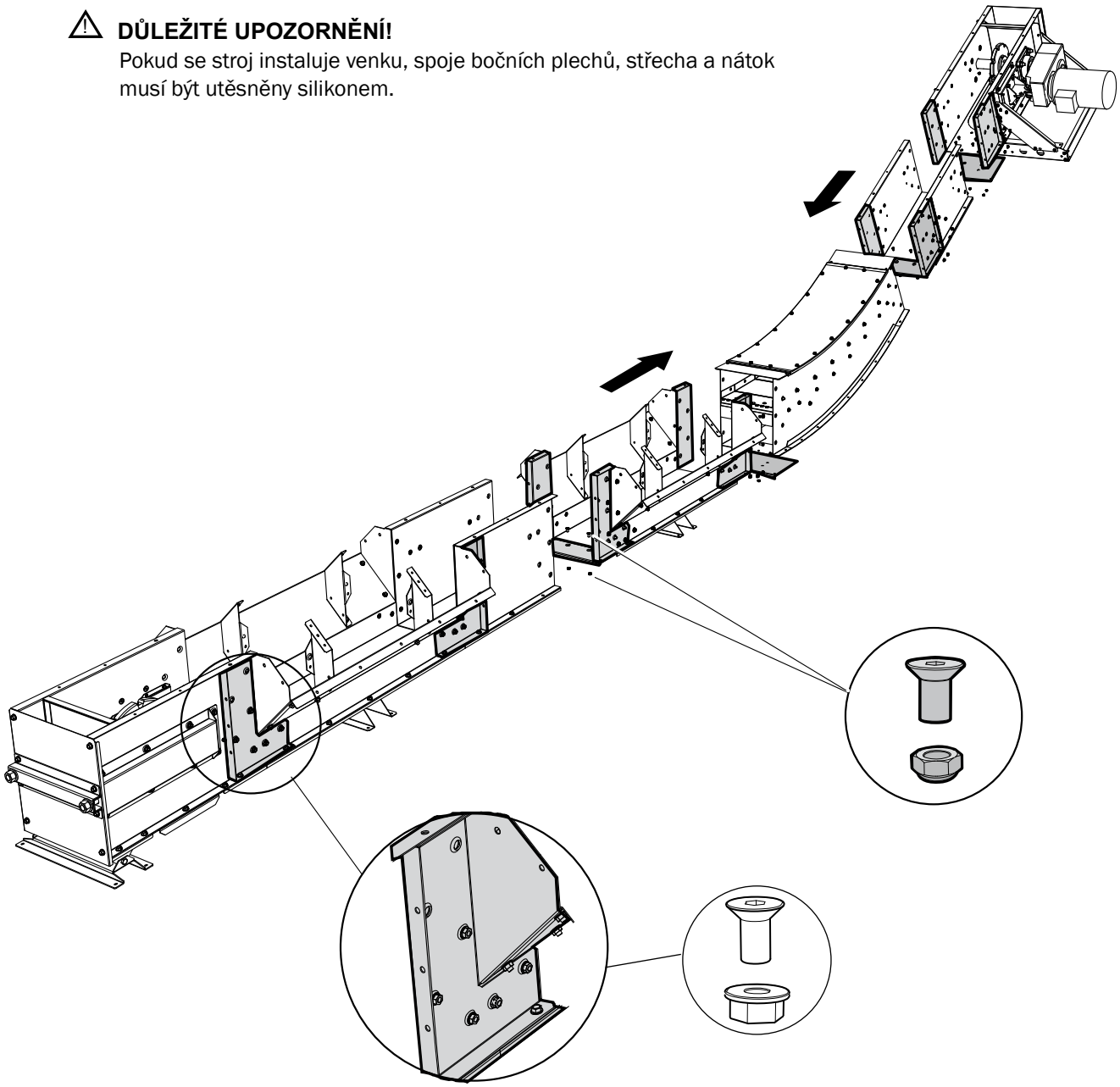

3.
Spojte délky řetězu ve spodní části dopravníku.

Upozornění! Držáky řetězu ”tlačí” unašeče k pohonu.

Upozornění! K potáhnutí řetězu přes ohyb použijte lano.

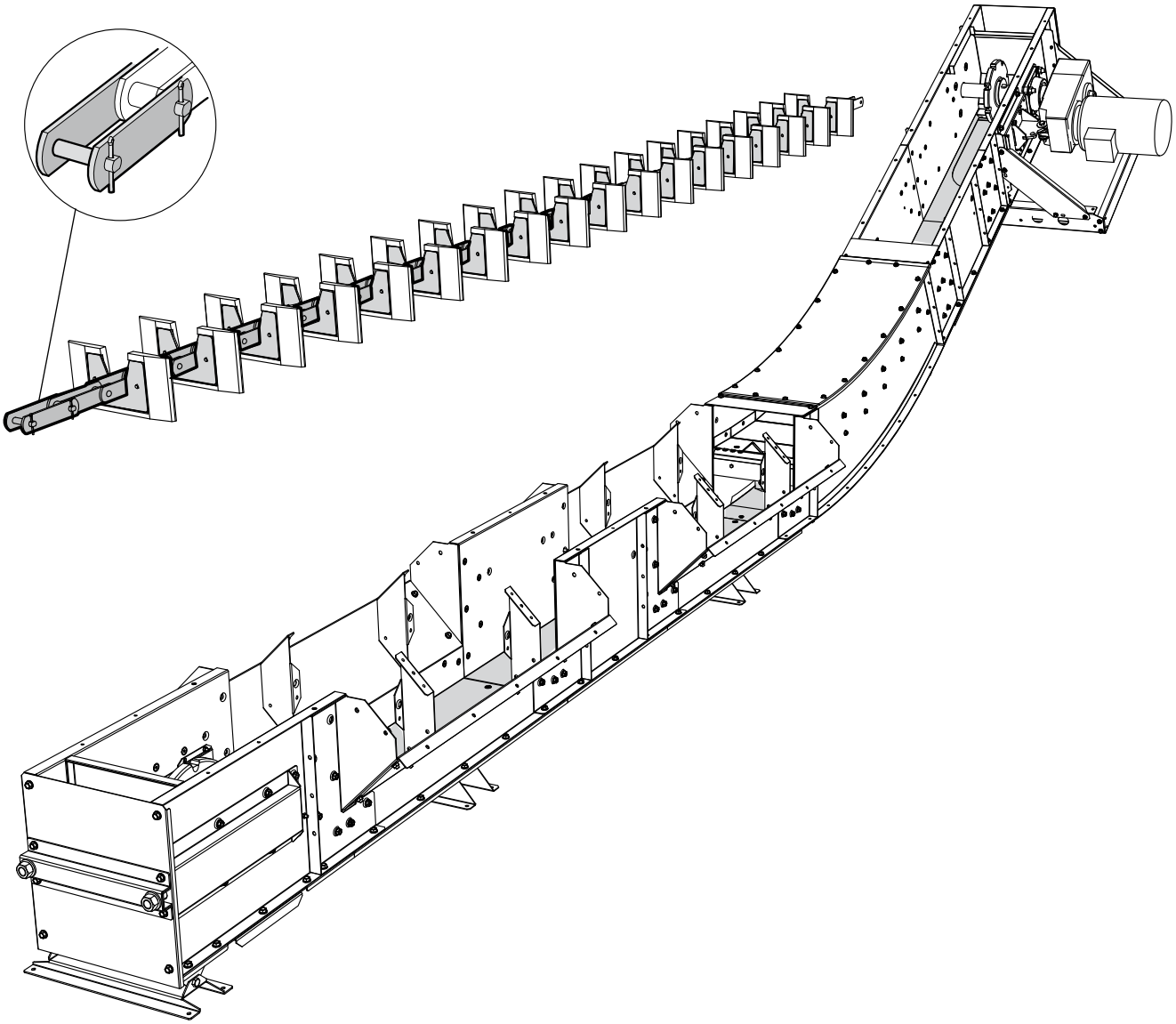

4.
Namontujte mezipodlahy od ohybu a směrem ven.

⚠ **DŮLEŽITÉ UPOZORNĚNÍ!**
Namontujte správně k sobě ozubové spoje.

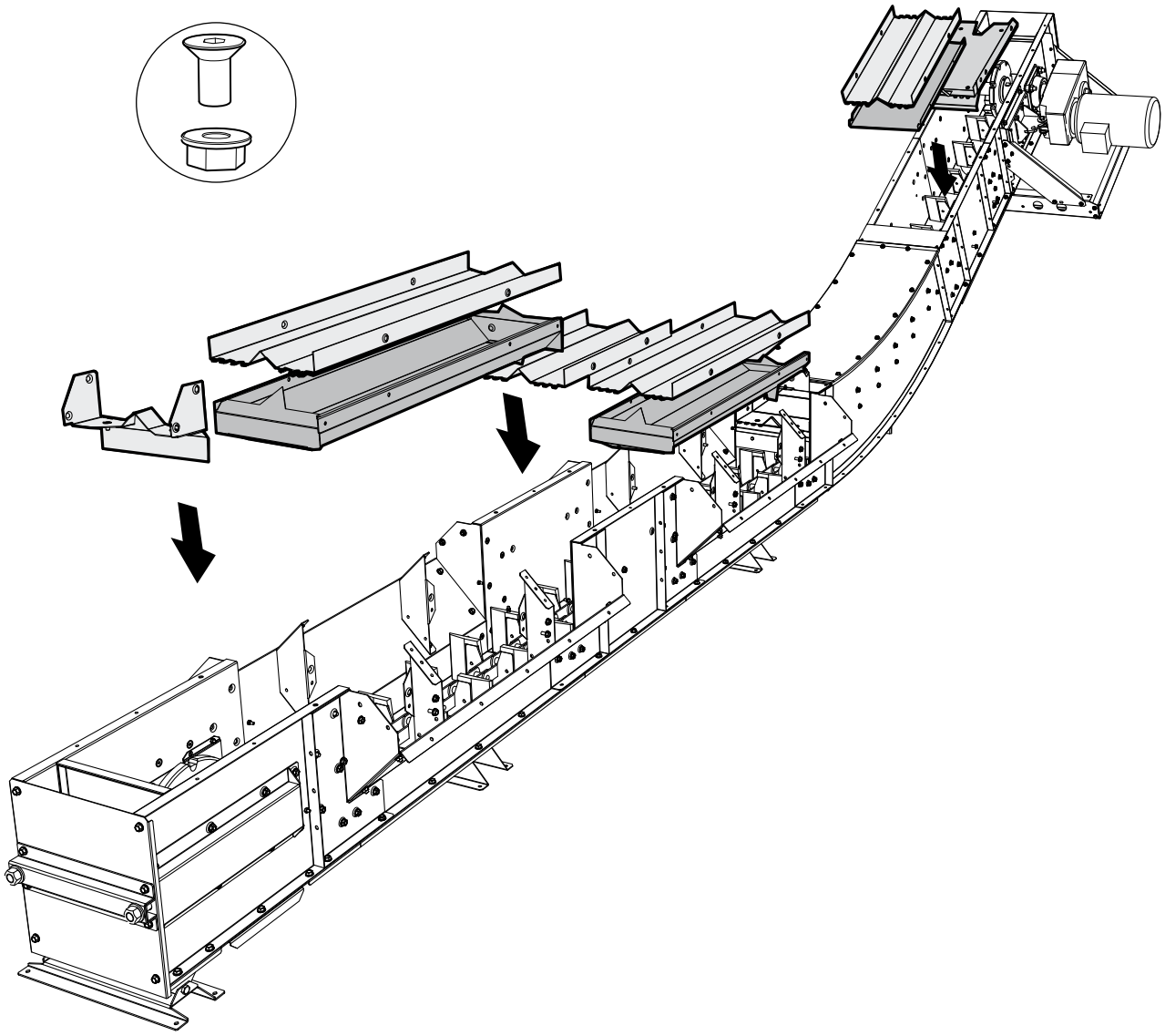

5.
Připojte délky řetězu na horní úrovni dopravníku.

6.
Položte řetěz dopravníku přes ozubené kolo pohonu.

7.
Zasuňte hřídel napínací sekce dopředu, směrem k pohonu.

Umístěte řetěz dopravníku přes ozubené kolo napínací sekce. V případě potřeby jej zkraťte na správnou délku a potom jej smontujte.

⚠ **DŮLEŽITÉ UPOZORNĚNÍ!**
Řetěz dopravníku musí být vycentrován, volně se pohybovat a nesmí znečišťovat boky dopravníku.

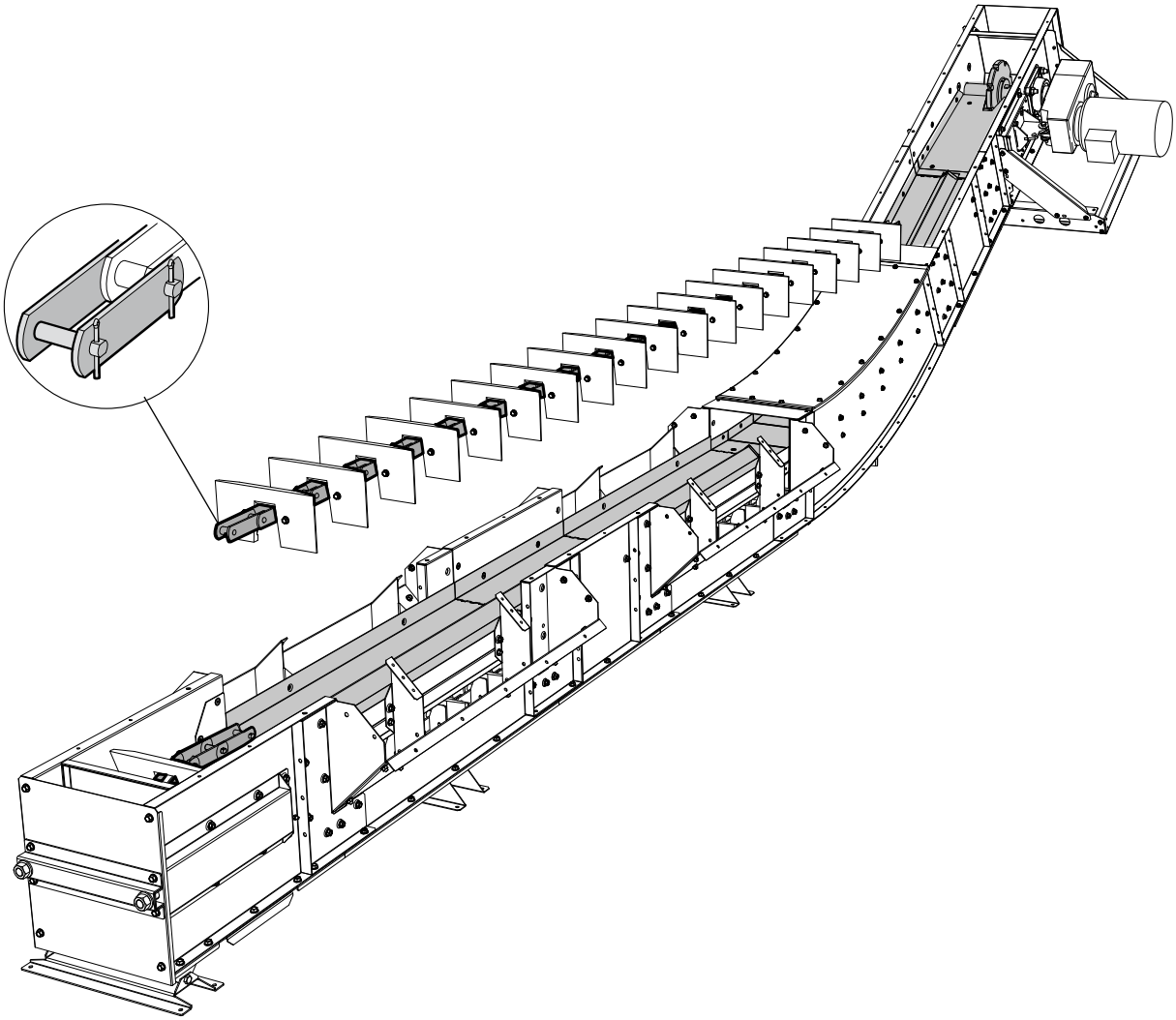

8.
Řetěz dopravníku utáhněte pomocí napínacích šroubů v napínací sekci.

Upozornění! Napínací šrouby uvnitř dopravníku jsou opatřeny pevnými pojistnými maticemi.

⚠ **DŮLEŽITÉ UPOZORNĚNÍ!**

- Hřídel napínací sekce musí být v pravém úhlu k řetězu dopravníku.
- Řetěz dopravníku nesmí být příliš hodně napnutý.

Je-li řetěz dopravníku příliš napnutý, nelze jej u hřídele napínací sekce potáhnout do strany. Uvolněte napnutí řetězu tak, aby jim bylo možno potáhnout mírně do strany.

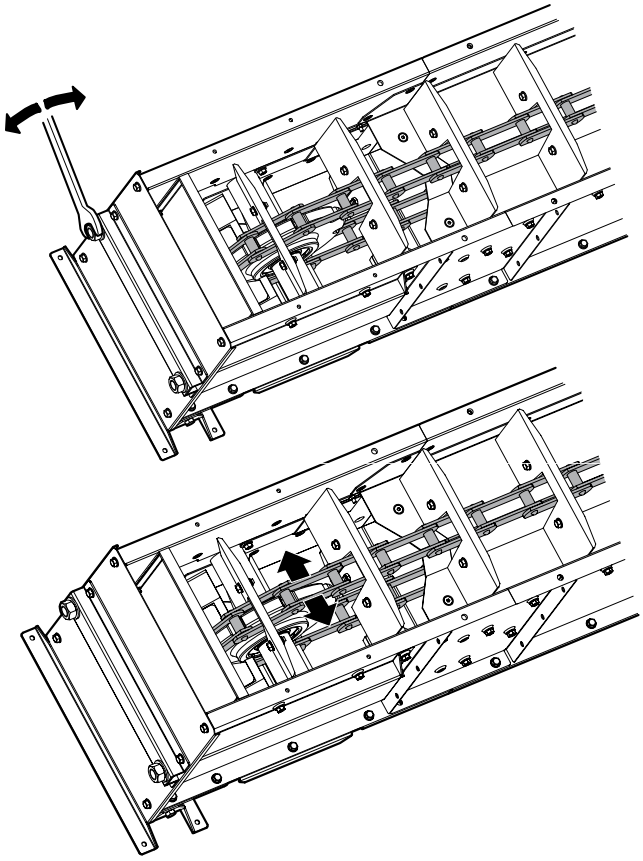

9.
Jakmile je montáž dopravníku ukončena, kontrolujte dopravník chvíli během zkušebního provozu a potom znovu prověřte napnutí.

Upozornění! Pokud se zahnutý plech střechy po krátké době provozu zahřeje, znamená to, že řetěz dopravníku je příliš hodně napnutý.

Nový řetěz dopravníku musí chvíli běžet a pak se musí upravit.

⚠ **DŮLEŽITÉ UPOZORNĚNÍ!**
Zkontrolujte řetěz dopravníku po 50 hodinách provozu. Informace k údržbě najdete v samostatným pokynech k provádění údržby.

10.

Označte a vyřežte otvory pro připojení plechu střechy bočního nátoku.

⚠ **DŮLEŽITÉ UPOZORNĚNÍ!**

Pokud možno, vyrovnejte napojovací otvor plechu střechy bočního nátoku.

11.

Namontujte přechodový kus (A).

12.

Odřízněte plech střechy mezi bočními nátoky na stejnou délku, jaká odpovídá vzdálenosti mezi bočními nátoky. Viz položka X na obrázku.

13.

Střechy montujte postupně.

Upozornění! K zakrytí nepřekrývajících se spojů na střeše použijte přechodový plech.

⚠ **DŮLEŽITÉ UPOZORNĚNÍ!**

- Namontujte gumové výlisky do drážek ve spojích.
- Pokud se stroj instaluje venku, spoje bočních plechů, střecha a nátok musí být utěsněny silikonem.

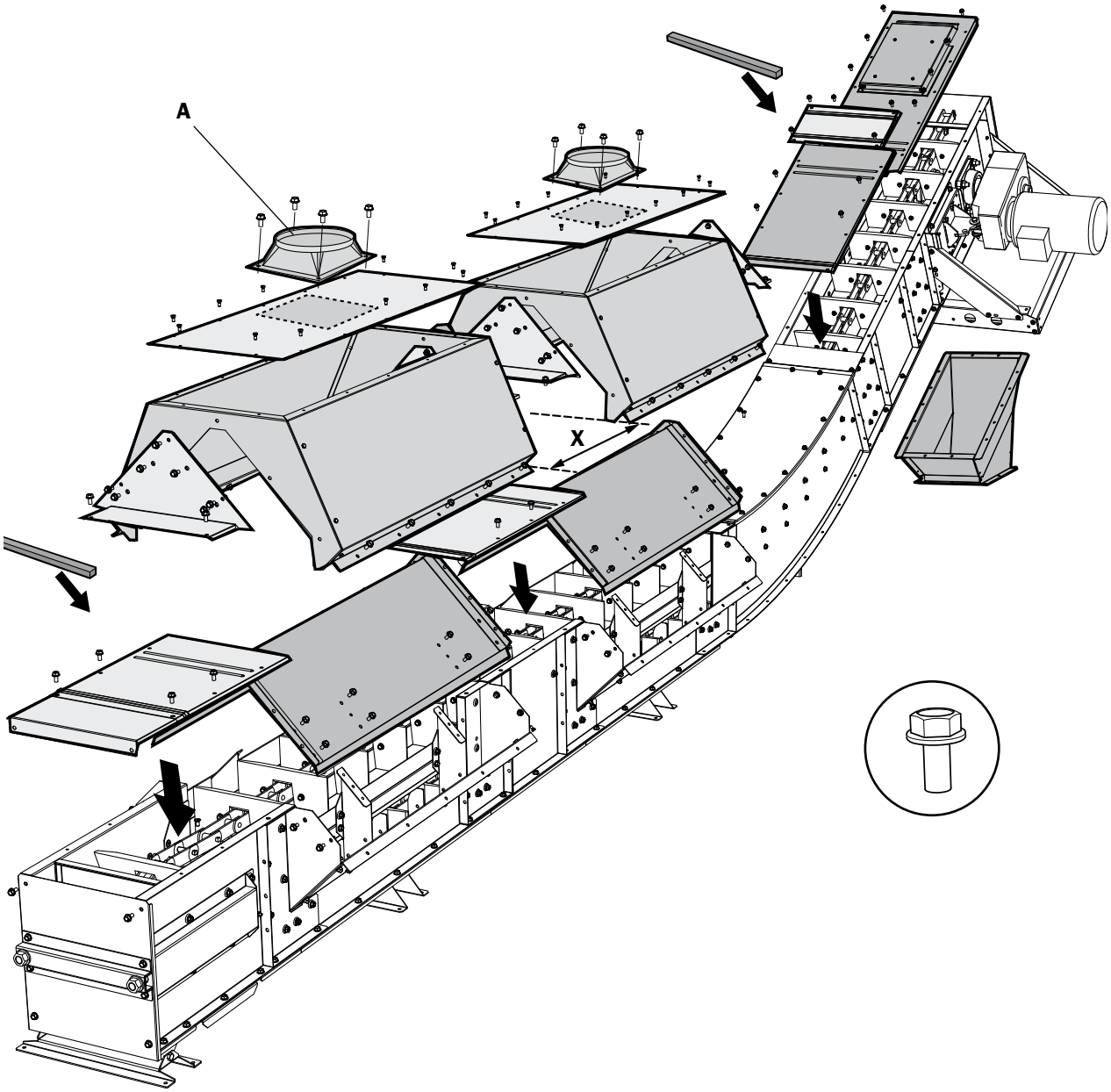
A
X

SKANDIA
ELEVATOR

SKANDIA ELEVATOR AB
KEDUMSVÄGEN 14, ARENTORP
S-534 94 VARA, SWEDEN

PHONE +46 (0)512 79 70 00
FAX +46 (0)512 134 00

INFO@SKANDIA-ELEVATOR.SE
WWW.SKANDIA-ELEVATOR.SE

ZMA03519CZ 2010-05-01 REDO